V
08. V. 2025

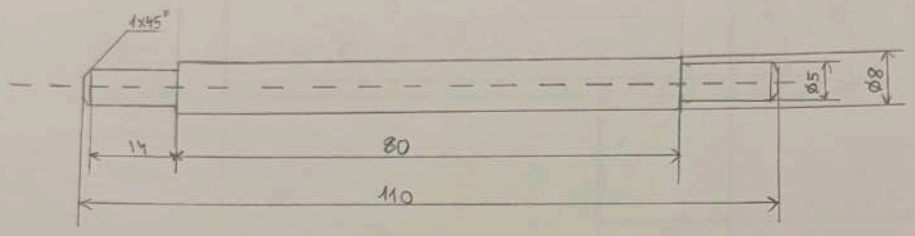

Scara: 1:1	Format: A4	Data:	Proiectat	Stan Ariana	
			Desenat	Stan Ariana	
			Verificat		
			Aprobat		
Universitatea Națională de Știință și Tehnologie Politehnica București Facultatea de Inginerie Mecanică și Mecatronică		Nume desen: Arbore		Numărul desenului: Ai-1	Nr bucăți: 1

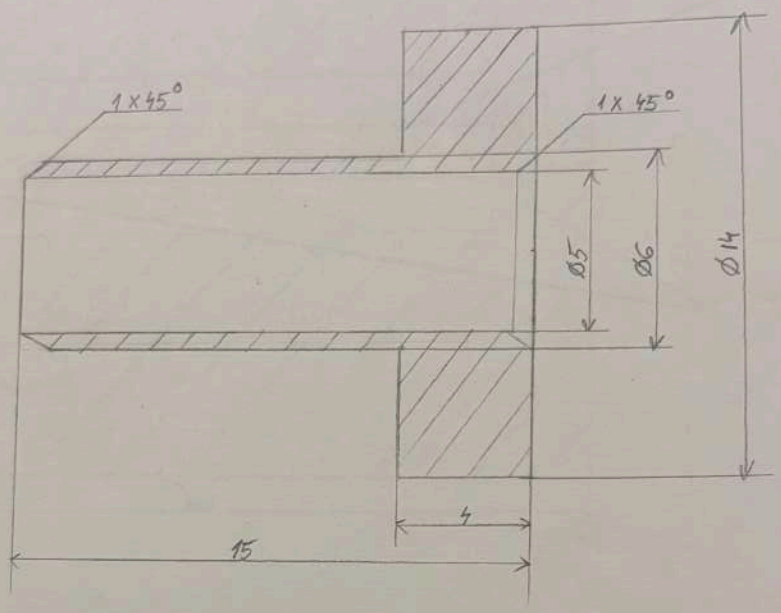

Scara: 5:1	Format: A4	Data:	Proiectat	Stan Ariana	
			Desenat	Stan Ariana	
			Verificat		
			Aprobat		
Universitatea Naţională de Ştiinţă şi Tehnologie Politehnica Bucureşti Facultatea de Inginerie Mecanică şi Mecatronică		Nume desen Bucşă		Numărul desenului A1 - 2	Bucăţi 1

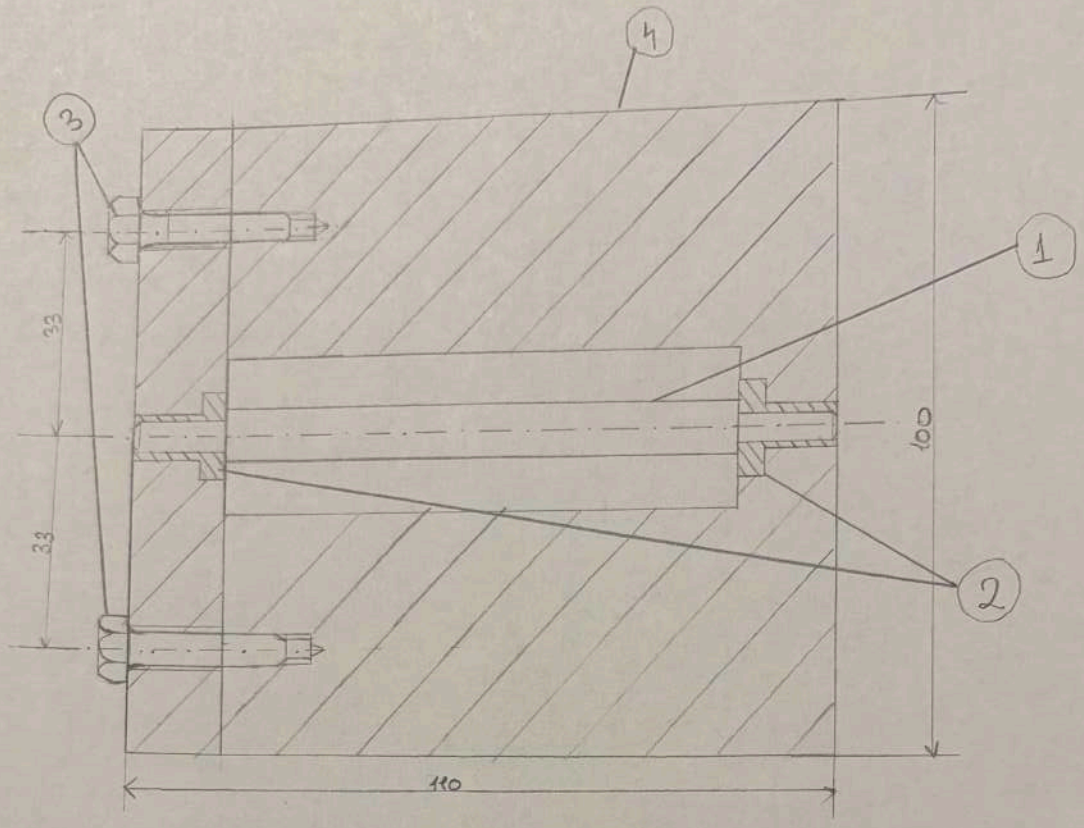

Nr.crt.	Denumire	Nr. desen	Buc	Material	Observații
4	Carcasă		1	Plastic	
3	Șurub M3x6		2	Oțel	
2	Bucșă	Ai - 2	2	Oțel	
1	Arbore	Ai - 1	1	Oțel	

Scara:	Format:	Data			
1 : 1	A4		Proiectat	Stan Ariana	
			Desenat	Stan Ariana	
			Verificat		
			Aprobat		

Universitatea Națională de Știință și Tehnologie Politehnica București Facultatea de Inginerie Mecanică și Mecatronică	Numele desenului Arbore Intermediar	Numărul desenului Ai-0	Bucăți 1